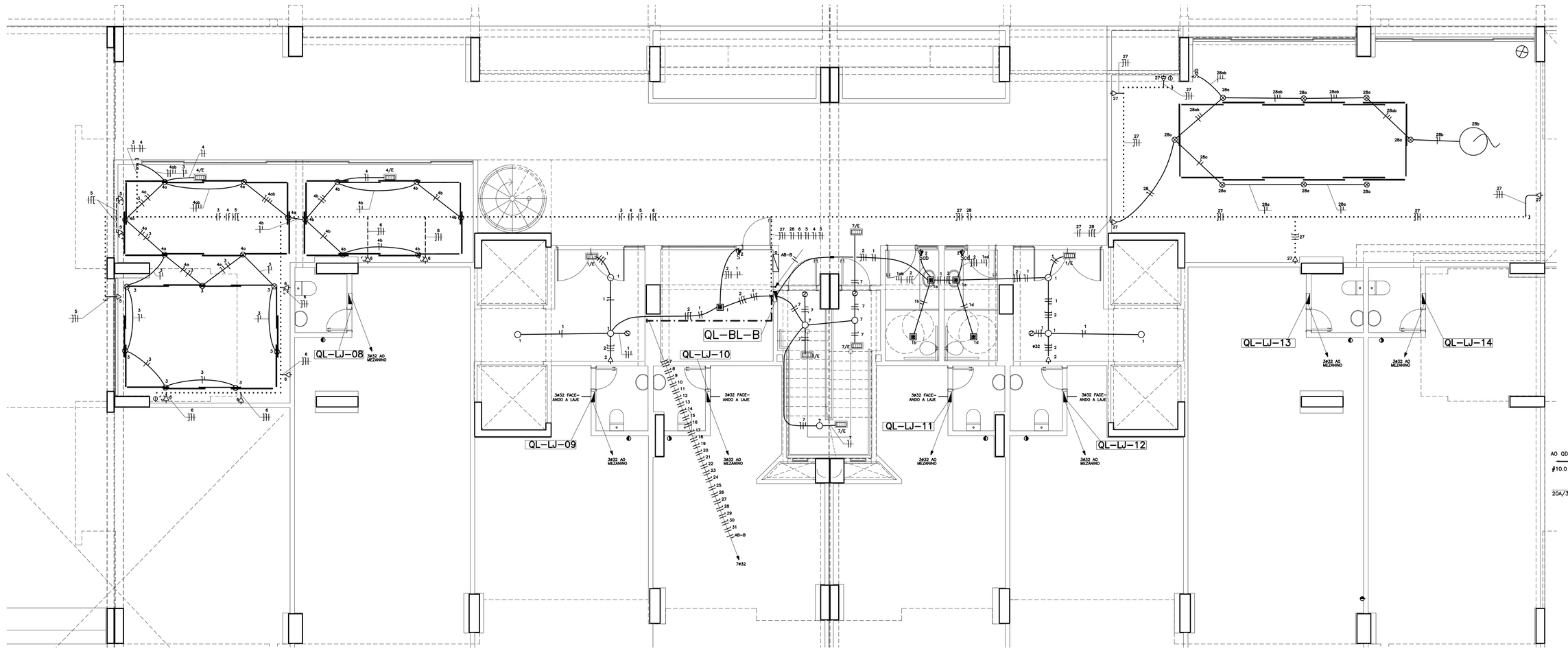

TÉRREO BLOCO B
ESCALA 1:50

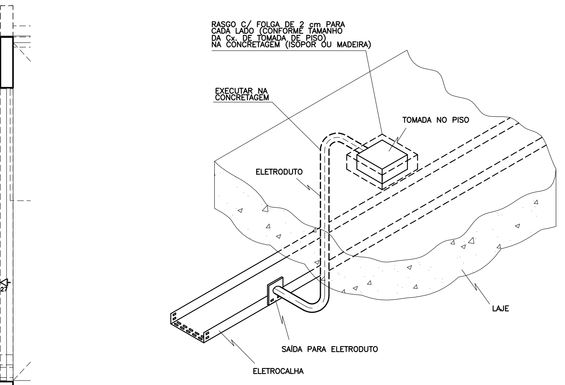

E 1 DETALHE ENTRADA TOMADA PELO TETO DO PAV. INFERIOR
SEM ESCALA

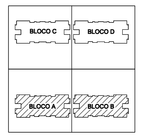

CROQUI
S/ESCALA

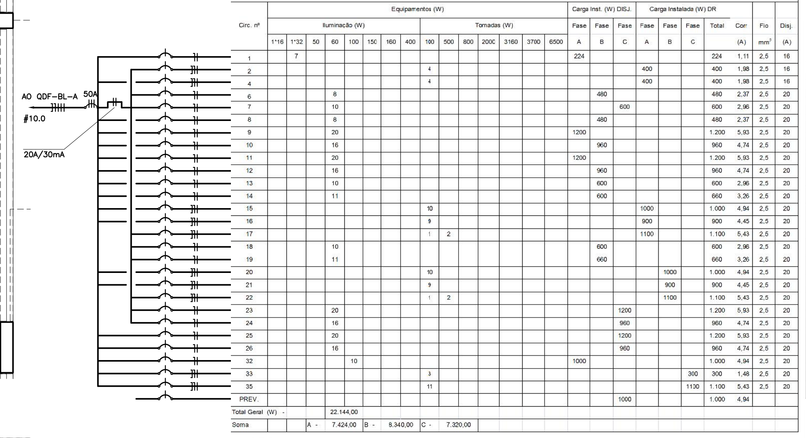

QL-BL-A 380/220V

Circ. nº	Equipamentos (W) Iluminação (W) 1*16	1*32	50	60	100	150	160	400	Tomadas (W) 100	150	600	800	2000	2100	3700	6500	Carga inst. (W) DISJ. Fase A	Fase B	Fase C	Carga instalada (W) DR Fase A	Fase B	Fase C	Total	Cor. (A)	Fio mm²	Disj. (A)
1		7															224						224	1,11	2,5	16
2									4											400			400	1,98	2,5	16
4									4											400			400	1,98	2,5	16
6			8															480					480	2,37	2,5	20
7			10																600				600	2,96	2,5	20
8			8															480					480	2,37	2,5	20
9			20														1200						1.200	5,93	2,5	20
10			16															960					960	4,74	2,5	20
11			20														1200						1.200	5,93	2,5	20
12			16															960					960	4,74	2,5	20
13			10															600					600	2,96	2,5	20
14			11															660					660	3,26	2,5	20
15									10											1000			1.000	4,94	2,5	20
16									9											900			900	4,45	2,5	20
17										1	2									1100			1.100	5,43	2,5	20
18			10														600						600	2,96	2,5	20
19			11														660						660	3,26	2,5	20
20									10												1000		1.000	4,94	2,5	20
21									9												900		900	4,45	2,5	20
22									1	2											1100		1.100	5,43	2,5	20
23			20																1200				1.200	5,93	2,5	20
24			16																960				960	4,74	2,5	20
25			20																1200				1.200	5,93	2,5	20
26			16																960				960	4,74	2,5	20
32				10													1000						1.000	4,94	2,5	20
33									3													300	300	1,48	2,5	20
35									11													1100	1.100	5,43	2,5	20
PREV.																			1000				1.000	4,94		
Total Geral (W)			22.144,00																							
Soma			A - 7.424,00						B - 9.340,00								C - 7.320,00									

OBS.:
1 – OS CIRCUITOS 3, 4 e 34 NESSE QUADRO FORAM ABSORVIDOS PELO CYBER CAFÉ
2 – OS CIRCUITOS 27, 28, 29, 30 e 31 NESSE QUADRO FORAM ABSORVIDOS PELO CYBER CAFÉ

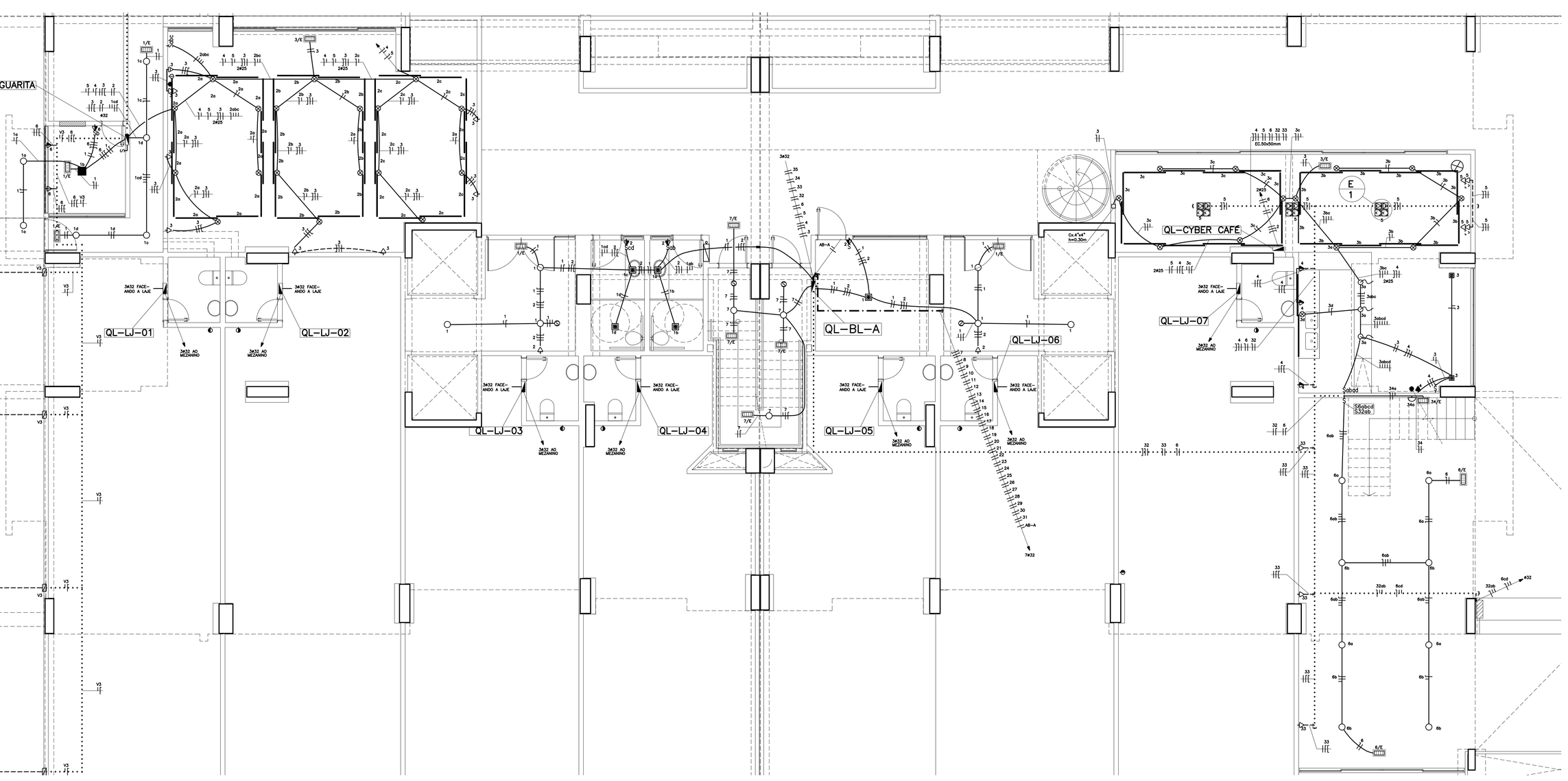

TÉRREO BLOCO A
ESCALA 1:50

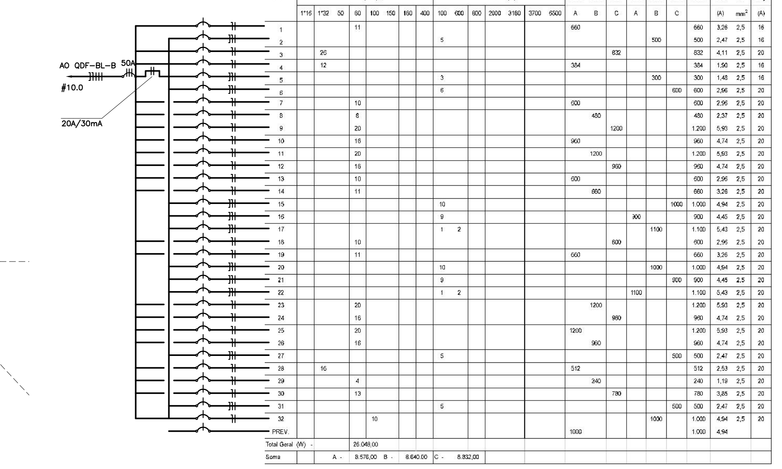

QL-BL-B 380/220V

Circ. nº	Equipamentos (W) Iluminação (W) 1*16	1*32	50	60	100	150	160	400	Tomadas (W) 100	150	600	800	2000	2100	3700	6500	Carga inst. (W) DISJ. Fase A	Fase B	Fase C	Carga instalada (W) DR Fase A	Fase B	Fase C	Total	Cor. (A)	Fio mm²	Disj. (A)
1			11														660						660	3,26	2,5	16
2									5											500			500	2,47	2,5	16
3		20																638					638	4,11	2,5	20
5		12															324						324	1,60	2,5	16
6									3											300			300	1,48	2,5	16
7									6												600		600	2,96	2,5	20
2			13														520						650	2,96	2,5	20
3			8															450					450	2,37	2,5	20
4			20															1250					1.250	5,95	2,5	20
10			18														960						960	4,74	2,5	20
11			20														1200						1.200	5,93	2,5	20
12			16															960					960	4,74	2,5	20
13			10														600						600	2,96	2,5	20
14			11														660						660	3,26	2,5	20
15									10													1000	1.000	4,94	2,5	20
16									9										400				900	4,45	2,5	20
17									1	2										1100			1.100	5,43	2,5	20
18			10														600						600	2,96	2,5	20
19			11														660						660	3,26	2,5	20
20									10												1000		1.000	4,94	2,5	20
21									9													900	900	4,45	2,5	20
22									1	2										1100			1.100	5,43	2,5	20
23			20															1200					1.200	5,93	2,5	20
24			16															960					960	4,74	2,5	20
25			20														1200						1.200	5,93	2,5	20
26			16														960						960	4,74	2,5	20
27									5											500	500		1.000	2,47	2,5	20
28		15															512						512	2,53	2,5	20
29			4														240						240	1,19	2,5	20
30			13															780					780	3,85	2,5	20
31									5												500	500	1.000	2,47	2,5	20
32				10																1000			1.000	4,94	2,5	20
PREV.																	1000						1.000	4,94		
Total Geral (W)			25.040,00																							
Soma			A - 8.570,00						B - 8.640,00								C - 8.832,00									

LEGENDA DE ELÉTRICA:

SIMBOLOGIA	DESCRIÇÃO
	LÂMPADA FLUORESCENTE NO TETO 2x36 W QUANDO NÃO INDICADO EM PLANTA
	PONTO DE LUZ NO TETO Cx4"x4" FM LUMINÁRIA COM LÂMPADA PL 26W
	LUMINÁRIA DE EMBUTIR NO TETO
	LUMINÁRIA DE RODAPÉ LÂMPADA INCANDECENTE 20W
	ARANDELA NA PAREDE h=2.10m Cx 3"x3" INCANDECENTE 60W
	POSTE h=2.0m COM LUMINÁRIA TIPO GLOBO COM DUAS LÂMPADAS MISTA 160W MODELO PT 303 ALADIN ILUMINAÇÃO
	LUMINÁRIA DE EMERGÊNCIA AUTÔNOMA COM LÂMPADA (MODELO D9 FAB. AURECON OU EQUIVALENTE), FLUORESCENTE COMPACTA DE 9W – 600 LUMENS DE FLUXO LUMINOSO (EQUIVALENTE A UMA INCANDESCENTE DE 60W), COM ACIONAMENTO INSTANTÂNEO NA FALTA DE ENERGIA – FIXADA NO TETO (CONFORME NBR – 10898)
	PONTO FORÇA P/ VENTO KIT NO TETO, Cx.3"x3"
	REFLETOR NO TETO 160W
	PROJETOR P/ JARDIM NO CHÃO 60W
	PONTO FORÇA AR CONDICIONADO Cx.4"x4" h= 1,80m
	PONTO FORÇA SAUNA Cx.4"x4" h= 0.45m (EMBAIXO DO DECK DA PISCINA)
	PONTO FORÇA SAUNA Cx.4"x4" h= 1.10m
	TOMADA DUPLA Cx. 4"x4" h = 0.30m 2x100W (QUANDO NÃO INDICADO)
	TOMADA BAIXA Cx. 4"x2" h = 0.30m 100W (QUANDO NÃO INDICADO)
	TOMADA BAIXA Cx. 4"x2" h = 0.60m 100W (QUANDO NÃO INDICADO)
	TOMADA MÉDIA Cx. 4"x2" h = 1.10m 100W (QUANDO NÃO INDICADO)
	TOMADA MÉDIA Cx. 4"x2" h = 1.30m 100W (QUANDO NÃO INDICADO)
	TOMADA MÉDIA Cx. 4"x2" h = 1.70m 100W (QUANDO NÃO INDICADO)
	TOMADA ALTA Cx. 4"x2" h = 1.80m 100W (QUANDO NÃO INDICADO)
	TOMADA ENERGIA ESTABILIZADA Cx. 4"x2" h = 0.30m 100W (QUANDO NÃO INDICADO)
	TOMADA ALTA Cx. 4"x2" h = 2.15m 5500W (QUANDO NÃO INDICADO)
	TOMADA NO TETO PARA ALIMENTAÇÃO DA RESISTÊNCIA NO TUBO DE ÁGUA QUENTE
	TOMADA DE TELEFONE
	TOMADA P/ ANTENA Cx. 4"x2" h = 0.30m
	TOMADA P/ ANTENA Cx. 4"x2" h = 1.80m
	BOTÃO DE CAMPAINHA Cx. 4"x2" h = 1.05m
	CAMPAINHA CIGARRA Cx. 4"x2" h = 2.00m
	QL – QUADRO DE DISTRIBUIÇÃO DE LUZ h = 1,50m
	QDF – QUADRO DE DISTRIBUIÇÃO DE FORÇA h = 1.50m
S	INTERRUPTOR DE 1 SEÇÃO Cx. 4"x2" h = 1.10m
Sa...	INTERRUPTOR DE VARIAS SEÇÕES (TANTAS QUANTO INDICADA EM LETRAS) Cx. 4"x2" h = 1.05m
3w	INTERRUPTOR THREE-WAY Cx. 4"x2" h = 1.05m (QUANDO NÃO INDICADO) (VER OBS 07)
	INTERRUPTOR CONJUGADO C/ TOMADA Cx. 4"x2" h = 1.05m
	ELETRODUTO CORRUGADO TIGRE FLEX REFORÇADO FABR. TIGRE OU EQUIVALENTE (NO TETO E OU PAREDE)
	ELETRODUTO CORRUGADO TIGRE FLEX REFORÇADO FABR. TIGRE OU EQUIVALENTE (NO PISO)
M	MEDIDOR
	DISJUNTOR MONOFÁSICO
	DISJUNTOR TRIFÁSICO
	NA ORDEM: TERRA, NEUTRO, FASE, RETORNO, RETORNO DE CAMPAINHA, FASE FOTO–CÉLULA e RETORNO DA FASE FOTO–CÉLULA
	DILATAÇÃO
	Cx. 4"x4" NO TETO E/ OU PAREDE C/ 4 ORELHAS E PLACA CEGA
	POSTE h = 3 m LAMPADA 60W
	SENSOR Cx.4"x4" h=2.10m
	SOBE
	DESCE
	SOBE e DESCE
	DISPOSITIVO DIFERÊNCIAL RESIDUAL (DR) BIPOLAR FAB. SIEMENS OU SIMILAR
	DISPOSITIVO DIFERÊNCIAL RESIDUAL (DR) TETRAPOLAR FAB. SIEMENS OU SIMILAR
	SINALIZADOR DE ENTRADA E SAÍDA DE VEÍCLOS
	CÉLULA FOTO–ELÉTRICA COMANDO NOTURNO

DATA	OBSERVAÇÕES
25/08/11	EMISSÃO – 6, REVISÃO CONFORME REUNIÃO EM OBRA
26/07/11	EMISSÃO – 5, REVISÃO COM NOVO BARRAMENTO GERAL
06/10/10	EMISSÃO – 4, AJUSTE DAS MEDIÇÕES INDIVIDUAIS CYBER CAFÉ, LAN HOUSE, LAVA CARRO e BAR PISC.
24/09/10	EMISSÃO – 3, EXIGÊNCIA CEB
24/05/10	EMISSÃO – 2, REVISÃO CONFORME REUNIÃO EM OBRA
24/05/10	EMISSÃO – 1

DESENHO DE REFERÊNCIA	FOLHA Nº
2º SUBSOLO BLOCO–A e B, DETALHES e LEGENDA (ILUMINAÇÃO)	IE 1/23
2º SUBSOLO BLOCO–C e D, DETALHES e LEGENDA (ILUMINAÇÃO)	IE 2/23
1º SUBSOLO BLOCO–A e B, DETALHES e LEGENDA (ILUMINAÇÃO)	IE 3/23
1º SUBSOLO BLOCO–C e D, DETALHES e LEGENDA (ILUMINAÇÃO)	IE 4/23
TÉRREO BLOCO–A e B DETALHES e LEGENDA (ILUMINAÇÃO)	IE 5/23
TÉRREO BLOCO–C e D DETALHES e LEGENDA (ILUMINAÇÃO)	IE 6/23
TÉRREO ILL. EXTERNA BLOCO–A DETALHES e LEGENDA (ILUMINAÇÃO)	IE 7/23
TÉRREO ILL. EXTERNA BLOCO–B DETALHES e LEGENDA (ILUMINAÇÃO)	IE 8/23
TÉRREO ILL. EXTERNA BLOCO–C DETALHES e LEGENDA (ILUMINAÇÃO)	IE 9/23
TÉRREO ILL. EXTERNA BLOCO–D DETALHES e LEGENDA (ILUMINAÇÃO)	IE 10/23
MEZANINO BLOCO–A e B DETALHES e LEGENDA (ILUMINAÇÃO)	IE 11/23
PAVIMENTO TIPO, VARIAÇÕES, QUADROS DE CARGA, DETALHES e LEGENDA (ILUMINAÇÃO)	IE 12/23
18º PAVIMENTO, QUADROS DE CARGA, DETALHES e LEGENDA (ILUMINAÇÃO)	IE 13/23
19º PAVIMENTO, QUADROS DE CARGA, DETALHES e LEGENDA (ILUMINAÇÃO)	IE 14/23
20º PAVIMENTO, DETALHES e LEGENDA (ILUMINAÇÃO)	IE 15/23
1º SUBSOLO, AMPLIAÇÕES e DETALHES (FORÇA)	IE 16/23
TÉRREO, MEZANINO, AMPLIAÇÕES e DETALHES (FORÇA)	IE 17/23
1º PAVIMENTO, PAV. TIPO , 18º, 19º e 20º PAVIMENTO, AMPLIAÇÕES e DETALHES (FORÇA)	IE 18/23
ESQUEMA VERTICAL BLOCO A e B	IE 19/23
ESQUEMA VERTICAL BLOCO C e D	IE 20/23
DIAGRAMA UNIFILAR	IE 21/23
MEDIDORES, BLOCO A, B, C e D e QUADRO RESUMO DE CARGA	IE 22/23
CONJ. TR, BARRAMENTOS e VISTAS	IE 23/23

martins
PROJETOS DE INSTALAÇÕES
CREA Nº 6597/D – RF
SIA – 3 Nº 990 SALA 217/218 ED. ITAO
CEP 71200–030 BSB DF
Fone(0xx61)3032 6446 Fax(0xx61)3234 3529
E–MAIL : martins.bsb@turbo.com.br
DIREITOS AUTORAIS RESERVADOS – LEI 5194 DE 24/12/1966

GUARÁ – DF

ENDEREÇO: SRIA GUARÁ II ÁREA ESPECIAL 04 LOTES G e H

PROPRIETÁRIO : DISCO INCORPORADORA E MOBILIARIA LTDA.

AUTOR DO PROJETO : MARTINS PROJETOS DE INSTALAÇÕES / SAMIR LOPES SILVA FILHO

RESP. TÉCNICO :

PROPRIETÁRIO:

AUTOR DO PROJETO: ENG. ELETRICISTA CREA Nº 74169 – D/MG

RESP. TÉCNICO: CREA Nº

CEB

CREA

CEB

BRASÍLIA – DF	FOLHA N.	PROJETO DE INSTALAÇÕES: ELÉTRICA: ILUMINAÇÃO TÉRREO BLOCO A e B, DETALHE e LEGENDA		
DISCO	IE – 5/23	DESENHA : MARCUS PAULO	VISTO : ADALBERTO	EQUIPE: – MARTINS – ADALBERTO – CELMO
CLUBE RESIDENCIAL Olympique		ESCALA: INDICADA	DATA: VER QUADRO OBSERVAÇÕES	